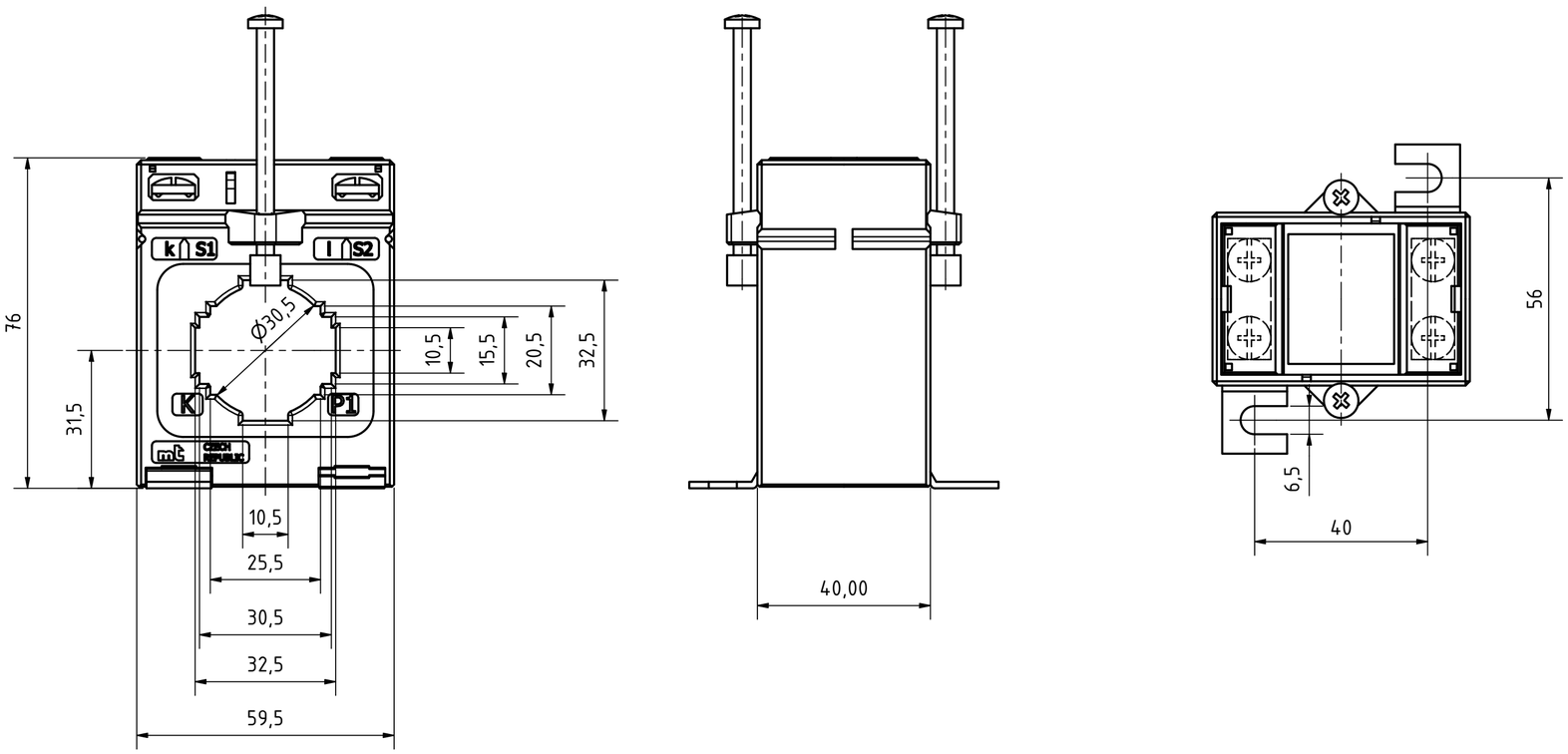
k S1
l S2
K
P1
Ø30,5
76
31,5
10,5
15,5
20,5
32,5
10,5
25,5
30,5
32,5
59,5
40,00
56
6,5
40